2610.40.000

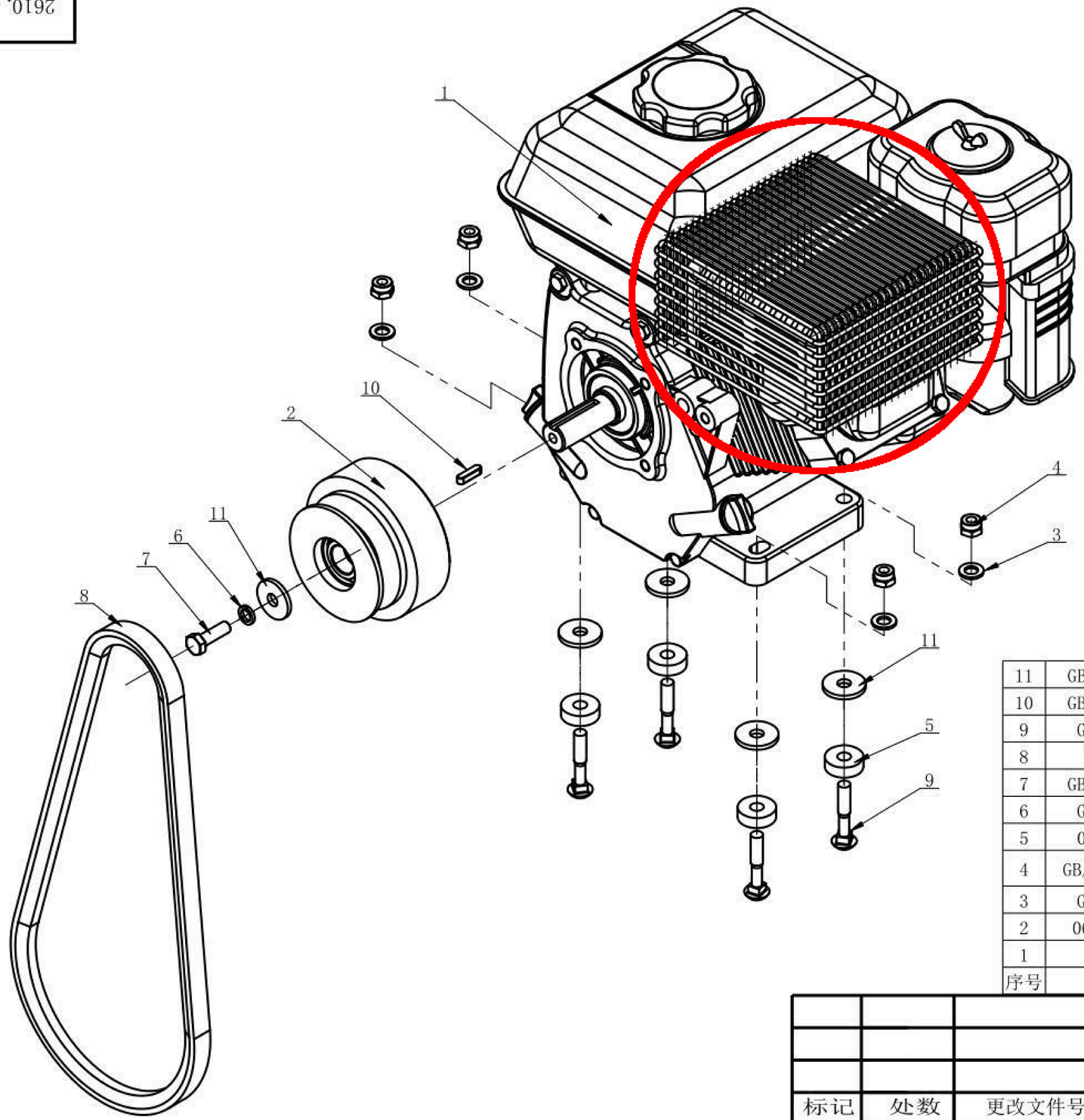

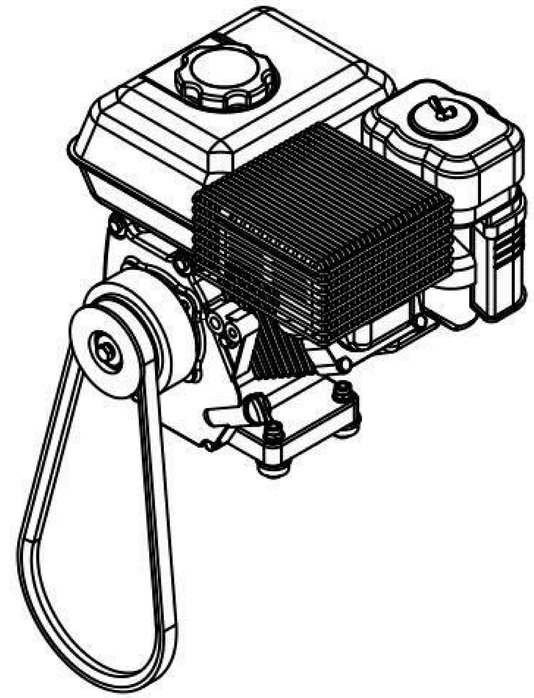

序号	代号	名称	材料	bom/数量	备注
11	GB/T5287-2002	特大垫圈8(外径28)		5	
10	GB/T1096-2003	平键5X20		1	
9	GB/T12-1988	半圆头方颈螺栓M8X45		4	
8	GB/T11544	齿型三角带B-838		1	
7	GB/T5783-2000	六角头螺栓M8X25		1	
6	GB/T93-1987	标准型弹簧垫圈8		1	
5	0610.00.135	发动机减震垫	聚氨酯	4	
4	GB/T889.1-2000	1型非金属嵌件六角锁紧螺母M8		4	
3	GB/T95-2002	平垫圈8		4	
2	0610.30.030A	环形弹簧离心式离合器	外购	1	
1	G200F	6.5HP发动机/汽油机	外购	1	

标记	处数	更改文件号	签字	日期

设计	SKJS	标准化	
校对		审 定	
审核		批准	
工艺		日期	2018/8/30

组装

图样标记	重量	比例
		1:3

共 张 第 张

青岛圣坤机械有限公司

离合组组装(自离)

2610.40.000